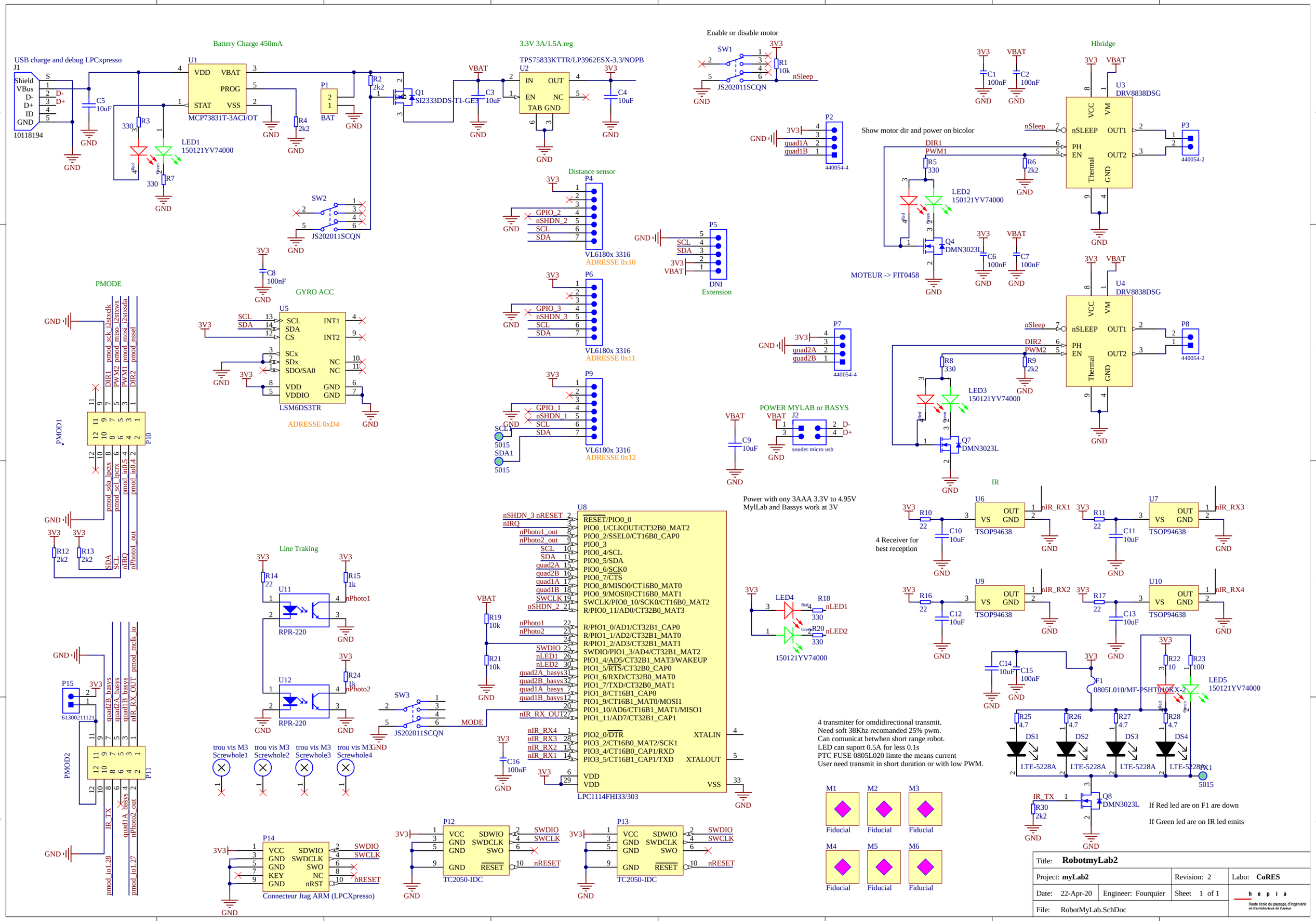

Title: **RobotmyLab2**			
Project: **myLab2**		Revision: 2	Labo: **CoRES**
Date: 22-Apr-20	Engineer: Fourquier	Sheet 1 of 1	hepia Haute école du paysage, d'ingénierie et d'architecture de Genève
File: RobotMyLab.SchDoc			